Schéma de câblage

U15

Pour Ballast Tridonic PC18 E011 avec CR

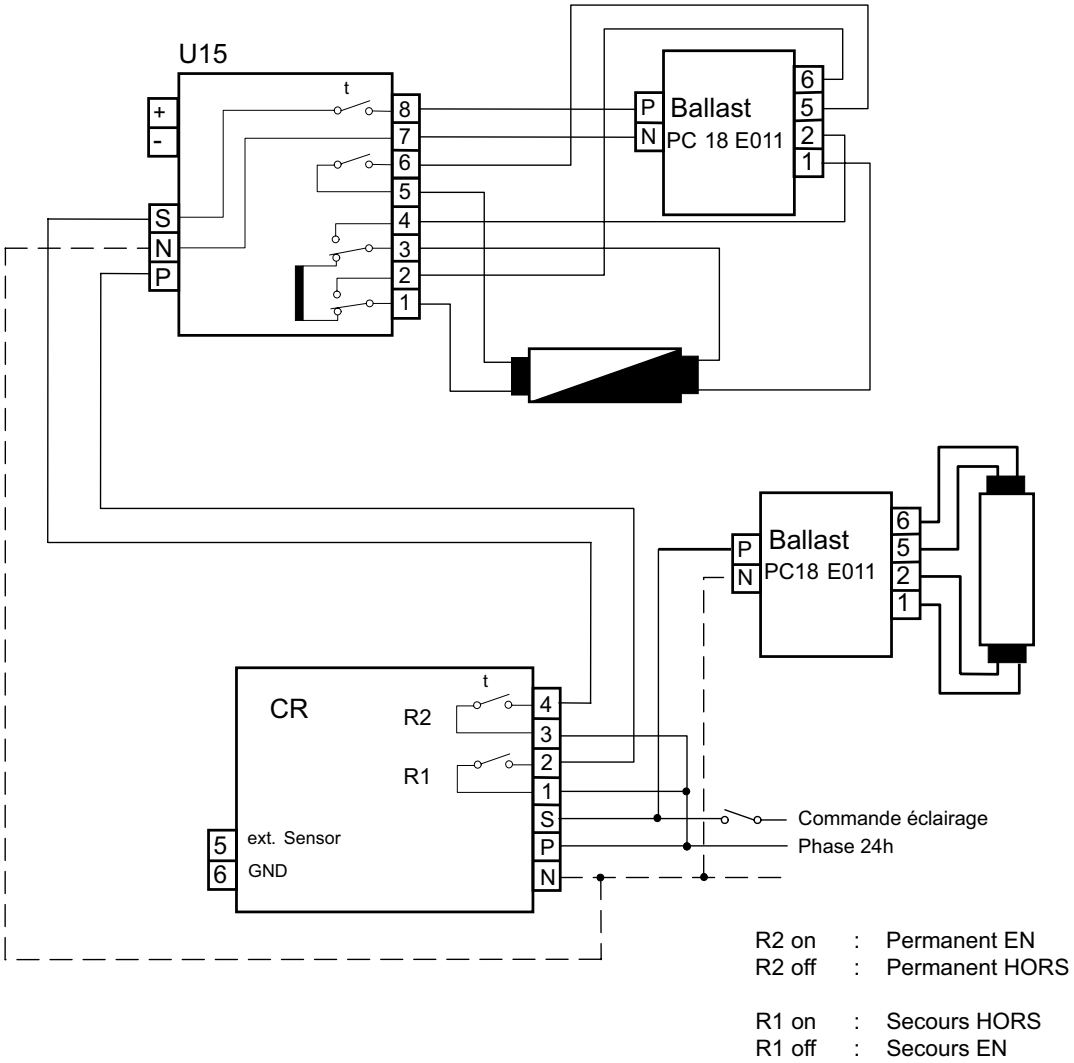

Eclairage de secours – Centre d'énergie - Défibrillateur
Etude – Développement – Fabrication – Maintenance
Aprotec S.A. Avenue Vibert 19 · Case postale 1252 · 1227 Carouge / Genève
Tél. +41(0)22 343 81 30 · Fax +41 (0)22 343 94 61 · info@aprotec.ch · www.aprotec.ch